● פרט ניקוז משולב (עם ניקוז כפול)

איטום בין תעלת ניקוז "NICOLL" בשטח מרוצף לבין נקז "DALLMER" בשכבת האיטום

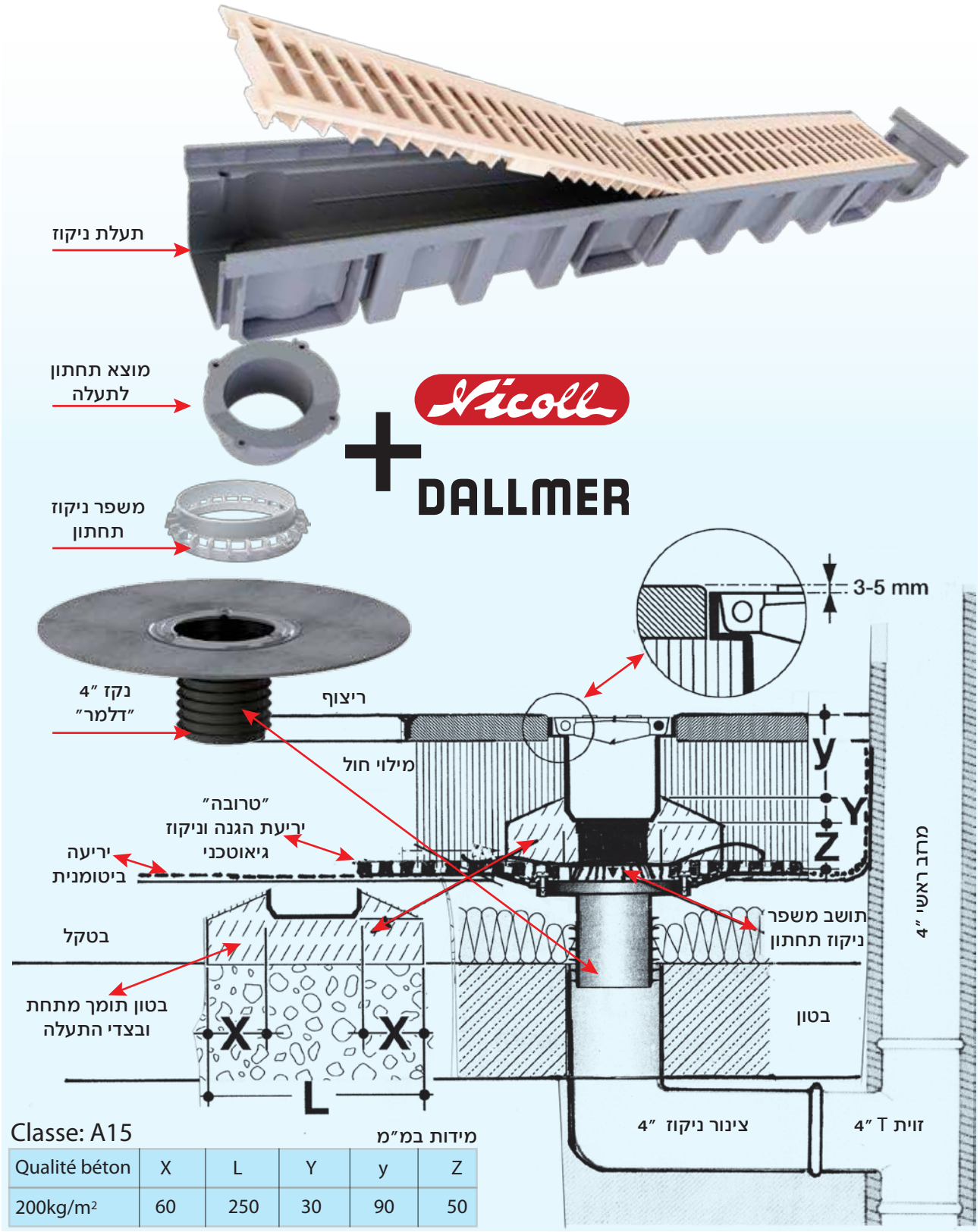

Classe: A15

מידות במ"מ

Qualité béton	X	L	Y	y	Z
200kg/m²	60	250	30	90	50

אמ. בי. אמ. אי – שיווק מוצרי בניה בע"מ בית "אריז", שד' הרכס 31, ת.ד. 414, פארק טכנולוגי מודיעין, 71713
טל: 08-8509595 Tel: | פקס: 08-8509594 Fax: | www.mbmi.co.il | Email: info@mbmi.co.il